神奈川県春季大会（関東選抜予選）
試合方法および試合時間

◆日程：2月23日（金）、24日（土）
◆場所：酒井スポーツ広場（予選リーグ）、及川球技場（決勝トーナメント）

Aブロック	Bブロック
① 湘南ガールズ	⑤ 厚木クラブ
② 横浜女子スターズ	⑥ 有馬ドリームズ
③ 大和ホワイトガールズ	⑦ 花の台ウィングス
④ 横須賀女子	⑧ 西湘女子

予選リーグ（2月23日）：酒井スポーツ広場

	10:00～11:00	11:30～12:30	13:10～14:10	14:30～15:30
酒井一面	①—②	③—④	①—④	②—③
	湘 南 — 横 浜	大 和 — 横須賀	湘 南—横須賀	横 浜 — 大 和
	—	—	—	—
酒井四面	⑤—⑥	⑦—⑧	⑤—⑧	⑥—⑦
	厚 木 — 有 馬	花の台 — 西 湘	厚 木 — 西 湘	有 馬 — 花の台
	—	—	—	—

Aブロック

	① 湘 南 G	② 横浜女子S	③ 大和WG	④ 横須賀女子	勝点	当該	抽選	順位
① 湘 南 G		—	-----	—				
② 横浜女子S	—		—	-----				
③ 大和WG	-----	—		—				
④ 横須賀女子	—	-----	—					

Bブロック

	⑤ 厚 木 C	⑥ 有 馬 D	⑦ 花の台W	⑧ 西湘女子	勝点	当該	抽選	順位
⑤ 厚 木 C		—	-----	—				
⑥ 有 馬 D	—		—	-----				
⑦ 花の台W	-----	—		—				
⑧ 西湘女子	—	-----	—					

決勝トーナメント（2月24日）：及川球技場
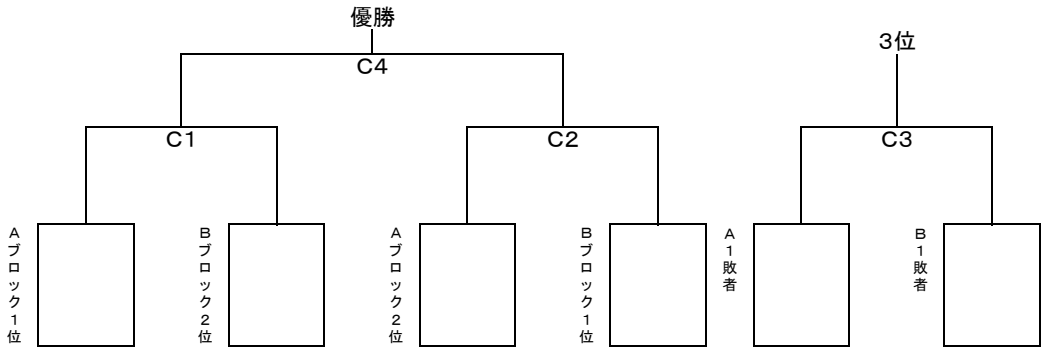
	10:00～11:00	11:30～12:30	13:00～14:00	14:20～15:20
及川A面	C1	C2	C3	C4
	A1位 対 B2位	A2位 対 B1位	C1敗者 対 C2敗者	C1勝者 対 C2勝者
	—	—	—	—